JB4574CWG
JG4574CWG
JW4574CWG

• **Descrizione** • ***Description*** • **Description** • ***Beschreibung*** • **Descripción** • ***Beschrijving*** • **Descrição** • الوصف

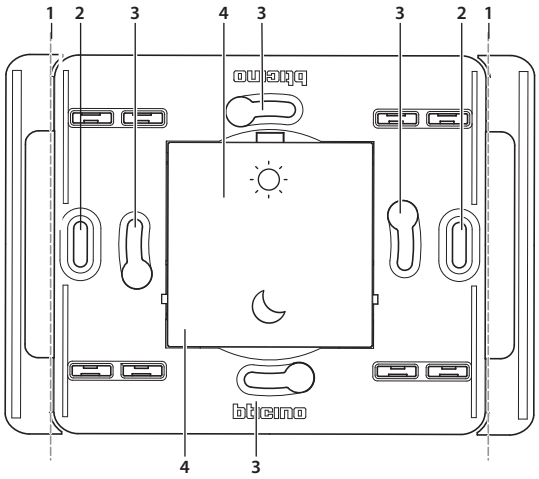

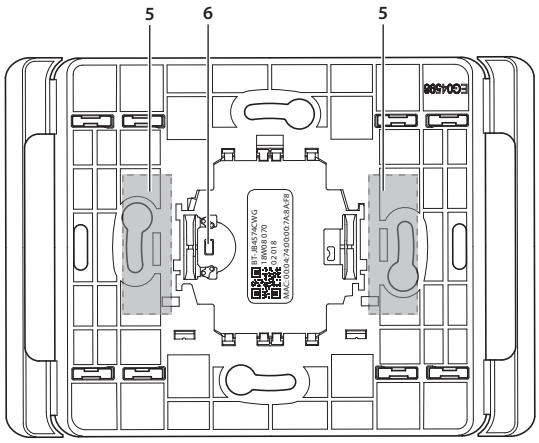

1. Prefrattura per trasformazione telaio da 3 a 2 moduli
2. Fori di fissaggio (interasse 83,5 mm)
3. Fori di fissaggio (interasse 60 mm)
4. Pulsante di comando
5. Zona posizionamento adesivi
6. Pulsante di reset alle impostazioni di fabbrica: mantenere premuto per 7 secondi

1. Prédécoupe de transformation du châssis de 3 à 2 modules
2. Trous de fixation (entraxe 83,5 mm)
3. Trous de fixation (entraxe 60 mm)
4. Bouton de commande
5. Zone d'application des adhésifs
6. Bouton de réinitialisation des paramètres par défaut : maintenir enfoncé pendant 7 secondes

1. Prefractura para transformación bastidor de 3 a 2 módulos
2. Agujeros de fijación (distancia entre ejes 83,5 mm)
3. Agujeros de fijación (distancia entre ejes 60 mm)
4. Pulsador de mando
5. Zona posicionamiento adhesivos
6. Pulsador de reset de los ajustes de fábrica: mantener pulsado 7 segundos

1. Pré-fratura para transformação estrutura de 3 para 2 módulos
2. Furos de fixação (distância entre eixos de 83,5 mm)
3. Furos de fixação (distância entre eixos de 60 mm)
4. Botão de comando
5. Zona posicionamento adesivos
6. Botão de redefinição das configurações de fábrica: pressione e segure por 7 segundos

1. Cut-out for the transformation of the frame from 3 to 2 modules
2. Fixing holes (centre distance 83.5 mm)
3. Fixing holes (centre distance 60 mm)
4. Control pushbutton
5. Adhesive positioning area
6. Factory reset pushbutton; press for 7 seconds

1. Vorbohren für Rahmenumbau von 3 auf 2 Module
2. Befestigungslöcher (Zwischenabstand 83,5 mm)
3. Befestigungslöcher (Zwischenabstand 60 mm)
4. Steuertaste
5. Positionierungsbereich für Kleber
6. Reset-Taste auf Werkseinstellungen: 7 Sekunden lang gedrückt halten

1. Afbreekhulp voor het omvormen van het frame van 3 naar 2 modules
2. Bevestigingsgaten (tussenafstand 83,5 mm)
3. Bevestigingsgaten (tussenafstand 60 mm)
4. Bedieningsknop
5. Applicatiezone stickers
6. Resetknop voor herstel van fabrieksinstellingen: 7 seconden ingedrukt houden

1. صب مسبق لتحويل الإطار من 3 وحدات إلى وحدتين
2. ثقوب تثبيت (المسافة بين المحورين 83,5 ملم)
3. ثقوب تثبيت (المسافة بين المحورين 60 ملم)
4. زر التحكم
5. منطقة وضع الملصقات
6. زر إعادة الضبط إلى إعدادات المصنع: اضغط مع الاستمرار لمدة 7 ثوانٍ

• **Configurazione** • ***Configuration*** • **Configuration** • ***Konfiguration*** • **Configuración** • ***Configuratie*** • **Configuração** • التهيئة

• Per la configurazione e l'installazione del dispositivo e per qualsiasi altra informazione, fare riferimento alla App o alla documentazione scaricabile dal sito:
• *For device configuration and installation and for any other information, refer to the App or documentation that can be downloaded from the website:*
• Pour la configuration et l'installation du dispositif et pour toute autre information, faire référence à l'App ou à la documentation téléchargeable en se rendant sur le site:
• *Für die Konfiguration und Installation des Geräts und alle anderen Informationen siehe die App oder die von der Website herunterladbare Dokumentation:*
• Para la configuración e instalación del dispositivo y para cualquier otra información, consultar la App o la documentación que puede descargarse en el sitio:
• *Raadpleeg de app of de documentatie die van de website gedownload kan worden voor de configuratie en installatie van het apparaat:*
• Para a configuração e instalação do dispositivo e para quaisquer outras informações, consulte a App ou a documentação que pode ser descarregada do sítio:
• لتهيئة وتثبيت الجهاز ولأي معلومات أخرى، يُرجَى الرجوع إلى التطبيق أو إلى الوثائق التي يمكن تنزيلها من الموقع:

www.homesystems-legrandgroup.com

Download App

Home + Control

• ANDROID: richiede Android 5.0 o successivo con accesso a Google Play
• *ANDROID: requires Android 5.0 or later with access to Google Play*
• ANDROID : nécessite Android 5.0 ou suivant avec accès à Google Play
• *ANDROID: erfordert Android 5.0 oder höher mit Zugriff auf Google Play*
• ANDROID: requiere Android 5.0 o sucesivo con acceso a Google Play
• *ANDROID: vereist Android 5.0 of hoger met toegang tot Google Play*
• ANDROID: requer Android 5.0 ou posterior com acesso a Google Play
• لنظام تشغيل أندرويد (ANDROID): يتطلب نظام أندرويد 5.0 وما يليه مع اتصال بمتجر جوجل بلاي

Google Play

• iOS: richiede un iPhone con iOS 12.0 o successivo
• *iOS: requires an iPhone with iOS 12,0 or later*
• iOS : nécessite un iPhone avec iOS 12.0 ou suivant
• *iOS: erfordert ein iPhone mit iOS 12.0 oder höher*
• iOS: requiere el uso de un iPhone con iOS 12.0 o sucesivo
• *iOS: vereist een iPhone met iOS 12.0 of hoger*
• iOS: requer um iPhone com iOS 12.0 ou posterior
• iOS: يتطلب جهاز iPhone مزود بنظام iOS 12.0 أو أحدث

App Store

LE14913AA

• **Montaggio**
• ***Mounting***
• **Montage**
• ***Montage***
• **Montaje**
• ***Montage***
• **Montagem**
• التركيب

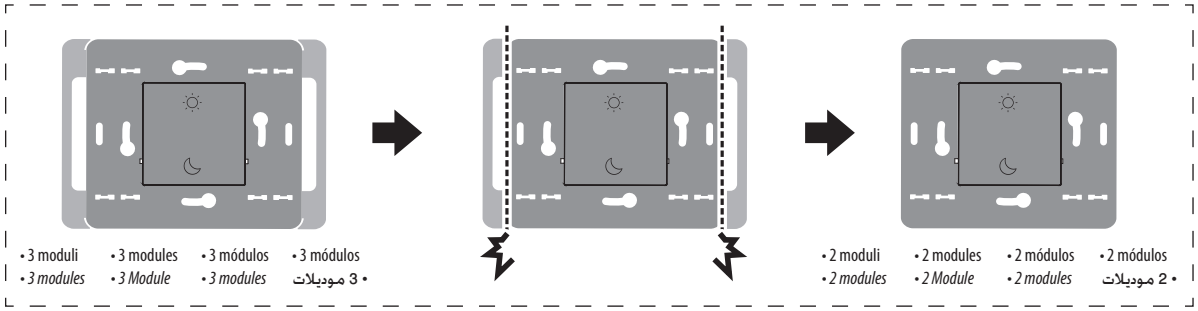

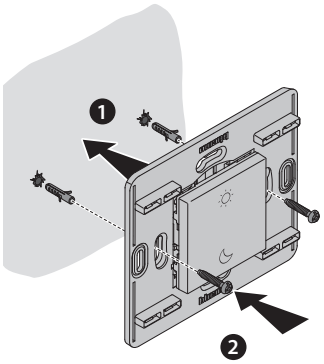

• A muro
• *On the wall*
• Mural
• *Wandmontage*
• Mural
• *Aan de wand*
• Na parede
• على الجدار

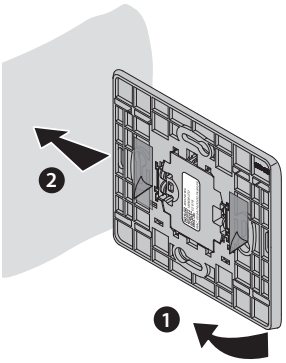

• Con adesivo riposizionabile
• *With removable sticker*
• Avec adhésif repositionnable
• *Mit wiederpositionierbare Klebestreifen*
• Con adhesivo reposicionable
• *Met verplaatsbare sticker*
• Com adesivo reposicionável
• مع لاصق قابل لإعادة الوضع

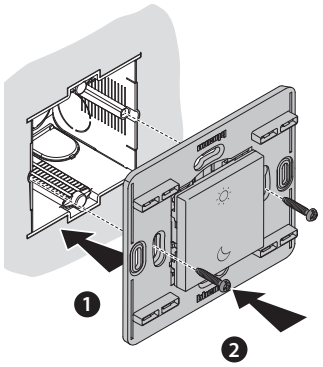

• Ad incasso
• *Flush mounted*
• À encastrement
• *UP-Ausführung*
• Versión de empotrar
• *Inbouwinstallatie*
• Versão a encaixar
• إصدار مدمج

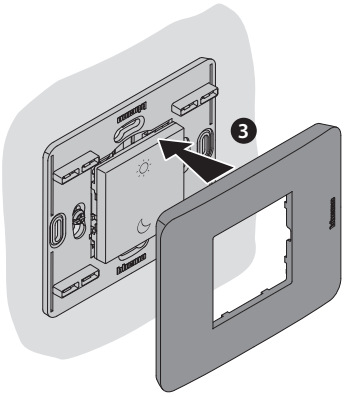

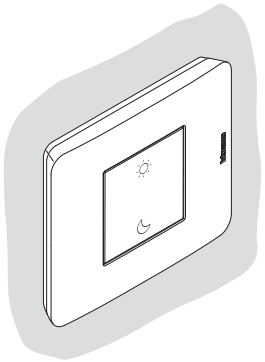

• **Smontaggio**
• ***Disassembling***
• **Démontage**
• ***Demontage***
• **Desmontaje**
• ***Demontage***
• **Desmontagem**
• الفكّ

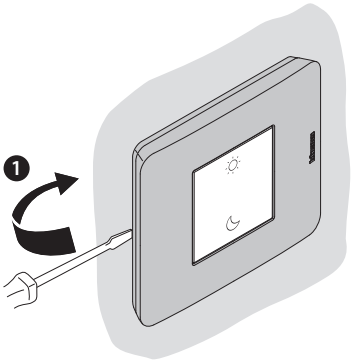

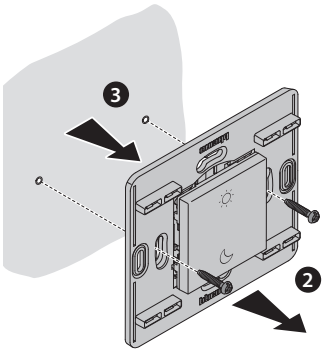

• A muro
• *On the wall*
• Mural
• *Wandmontage*
• Mural
• *Aan de wand*
• Na parede
• على الجدار

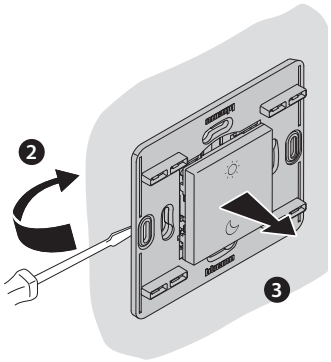

• Con adesivo riposizionabile
• *With removable sticker*
• Avec adhésif repositionnable
• *Mit wiederpositionierbare Klebestreifen*
• Con adhesivo reposicionable
• *Met verplaatsbare sticker*
• Com adesivo reposicionável
• مع لاصق قابل لإعادة الوضع

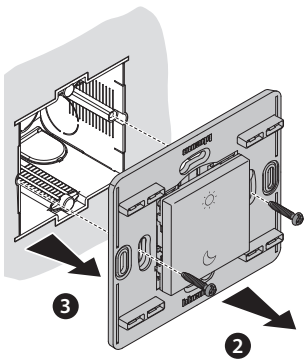

• Ad incasso
• *Flush mounted*
• À encastrement
• *UP-Ausführung*
• Versión de empotrar
• *Inbouwinstallatie*
• Versão a encaixar
• إصدار مدمج

• **Caratteristiche tecniche**
• ***Technical features***
• **Caractéristiques techniques**
• ***Technische Daten***
• **Características técnicas**
• ***Technische eigenschappen***
• **Características técnicas**
• المواصفات الفنية

+ 45 °C +45 درجة مئوية
+ 5 °C +5 درجة مئوية

• **Tecnologia**	Radio (Maglie di rete senza fili)
Livello di potenza	<100mW
Frequenza di banda	da 2,4 a 2,4835 GHz
• ***Technology***	*Radio (Wireless meshed network)*
Power level	*<100mW*
Band frequency	*from 2,4 to 2,4835 GHz*
• **Technologie**	Radio (Réseau maillé sans fil)
Niveau de puissance	<100mW
Fréquence de bande	de 2,4 à 2,4835 GHz
• ***Technologie***	*Radio (Maschen eines drahtlosen Netzes)*
Leistungsniveau	*<100mW*
Bandfrequenz	*von 2,4 bis 2,4835 GHz*

• **Tecnologia**	Radio (Mallas de red sin hilos)
Nivel de potencia	<100mW
Frecuencia de banda	de 2,4 a 2,4835 GHz
• ***Technologie***	*Radio (draadloos netwerkschakels)*
Vermogensniveau	*<100mW*
Frequentieband	*2,4 t/m 2,4835 GHz*
• **Tecnologia**	Rádio (links de rede sem fio)
Nível de potência	<100mW
Frequência de banda	de 2,4 a 2,4835 GHz
• التكنولوجيا	راديو (شبكة متداخلة دون أسلاك)
مستوى الجهد	<100ميجا وات
نطاق التردد	من 2,4 حتى 2,4835 جيجا هرتز

Avvertenze e diritti del consumatore

Leggere attentamente prima dell'uso e conservare per un riferimento futuro.

Divieto di toccare le unità con le mani bagnate.
Divieto di utilizzo di pulitori liquidi o aerosol.
Divieto di occludere le aperture di ventilazione.
Divieto di modificare i dispositivi.
Divieto di rimuovere parti di protezione dai dispositivi.
Divieto di esporre l'unità a stillicidio o a spruzzi d'acqua.
Divieto di installare le unità in prossimità di fonti di calore / freddo.
Divieto di installare le unità in prossimità di gas nocivi e polveri.
Divieto di fissaggio delle unità su superfici non adatte.

Pericolo di shock elettrico.

Rischio caduta dei dispositivi a causa di cedimento della superficie su cui sono installati o installazione inappropriata.
Togliere l'alimentazione prima di ogni intervento sull'impianto.
L'azionamento da remoto può causare danni a persone o cose.

Attenzione: le operazioni di installazione, configurazione, messa in servizio e manutenzione devono essere effettuate esclusivamente da personale qualificato.
Assicurarsi che l'installazione a parete sia effettuata correttamente come da istruzioni installative.
Assicurarsi che l'installazione dell'unità sia conforme alle normative vigenti.
Collegare i cavi di alimentazione secondo le indicazioni.
Per eventuali espansioni di impianto utilizzare solo gli articoli indicati nelle specifiche tecniche

Warnings and consumer rights

Read carefully before use and keep for future reference.

Touching the units with wet hands is forbidden.
Using liquid cleaners or aerosols is forbidden.
Blocking the ventilation openings is forbidden.
Modifying the devices is forbidden.
Removing protective parts from the devices is forbidden.
Exposing the unit to water drops or splashes is forbidden.
Installing the units near heat/cold sources is forbidden.
Installing the units near harmful gases and powders is forbidden.
Fastening the units on unsuitable surfaces is forbidden.

Danger of electrical shock.

Risk of devices falling because the surface on which they are installed collapses or inappropriate installation.
Switch the power supply OFF before any work on the system.
Remote operation may cause damage to people or property.

Caution: Installation, configuration, starting-up and maintenance must be performed exclusively by qualified personnel.
Check that the wall installation has been carried out correctly according to the installation instructions.
Check that the unit installation complies with the standards in force.
Connect the power supply wires as indicated.
Use only the items indicated in the technical specifications for any system expansions.

Avertissements et droits du consommateur

Lire attentivement avant toute utilisation et installation de nos produits et conserver pour toute consultation en cas de besoin.

Interdiction de toucher les unités avec les mains mouillées.
Interdiction d'utiliser des produits de nettoyage liquides ou des aérosols.
Interdiction de boucher les ouvertures de ventilation.
Interdiction de modifier les dispositifs.
Interdiction daes retirer les parties de protection des dispositifs.
Interdiction d'exposer l'unité à des suintements ou à des éclaboussures.
Interdiction d'installer les unités à proximité de sources de chaler/froid.
Interdiction d'installer les unités à proximité de gaz nocifs et poudres/poussières.
Interdiction de fixer les unités sur des surfaces non appropriées.

Risque d'électrocution.

Risque de chute des dispositifs en cas de rupture de la surface sur laquelle ils sont installés ou mauvaise installation.
Couper l'alimentation avant toute intervention sur l'installation.
L'actionnement à distance peut causer des dommages corporels ou matériels.

Attention : les opérations d'installation, de configuration, de mise en service et d'entretien doivent être confiées à un personnel qualifié.
S'assurer que l'installation murale est correctement effectuée conformément aux instructions d'installation.
S'assurer que l'installation de l'unité est conforme aux normes en vigueur.
Brancher les câbles d'alimentation dans le respect des indications fournies.
Pour les éventuelles extensions de l'installation, utiliser uniquement les articles indiqués dans les caractéristiques techniques.

Hinweise und Rechte der Verbraucher

Vor Gebrauch, die Hinweise aufmerksam durchlesen und sorgfältig aufbewahren, um sie auch in Zukunft nachschlagen zu können.

Verbot, die Einheiten mit nassen Händen zu berühren.
Verbot, Flüssigreiniger oder Aerosol zu benutzen.
Verbot, die Belüftungsschlitze abzudecken.
Verbot, die Vorrichtungen zu ändern.
Verbot, die Schutzbleche von den Vorrichtungen abzunehmen.
Setzen Sie das Gerät keinem Tropf- oder Spritzwasser aus.
Die Einheit muss fern von Wärme-/Kältequellen installiert werden.
Verbot, die Einheit in der Nähe von giftigem Gas und Staub zu installieren.
Verbot, die Einheit an ungeeignete Flächen zu befestigen.

Stromschlaggefahr.

Risiko des Herabfallens der Vorrichtungen durch Nachlassen der Auflagefläche oder wegen falscher Installation.
Die Stromversorgung abtrennen, bevor an der Anlage gearbeitet wird.
Die Betätigung von fern kann Personen- oder Sachschäden verursachen.

Achtung: die Installation, Konfiguration, Inbetriebnahme und Wartung dürfen nur von qualifizierten Fachleuten vorgenommen werden.
Vergewissern Sie sich, dass die Wandmontage gemäß der Montageanleitung korrekt ausgeführt wird.
Vergewissern Sie sich, dass die Installation des Geräts mit den geltenden Vorschriften übereinstimmt.
Die Stromkabeln gemäß Anweisungen anschließen.
Bei eventuellen Anlagenerweiterungen ausschließlich die Artikel verwenden, die in den technischen Spezifikationen angegeben sind.

Advertencias y derechos del consumidor

Lea detenidamente antes del uso y conserve la documentación para consultas futuras.

Se prohíbe tocar las unidades con las manos mojadas.
Se prohíbe el uso de limpiadores líquidos o aerosoles.
Se prohíbe tapar las aperturas de ventilación.
Se prohíbe modificar los dispositivos.
Se prohíbe desmontar las partes de protección de los dispositivos.
Se prohíbe exponer la unidad a goteos o a chorros de agua.
Se prohíbe instalar las unidades cerca de fuentes de calor /frío.
Se prohíbe instalar las unidades cerca de gases nocivos y polvo.
Se prohíbe fijar las unidades en superficies no aptas.

Peligro de choque eléctrico

Riesgo de caída de los dispositivos por hundimiento de la superficie de montaje o instalación inadecuada.
Corte la alimentación antes de intervenir en el sistema.
El accionamiento a distancia puede causar daños a personas o cosas.

Atención: Las operaciones de instalación, configuración, puesta en servicio y mantenimiento han de ser efectuadas exclusivamente por personal cualificado.
Asegúrese de que la instalación se haya efectuado correctamente según las instrucciones de instalación.
Asegúrese de que la instalación de la unidad cumpla las normativas vigentes.
Conecte los cables de alimentación según las indicaciones.
Para posibles expansiones del sistema, use solamente los artículos indicados en las especificaciones técnicas.

Waarschuwingen en rechten van de consument

Vóór het gebruik doorlezen en voor naslag bewaren.

Het is verboden het apparaat met natte handen aan te raken.
Het is verboden vloeibare reinigers of verstuivers te gebruiken.
Het is verboden de ventilatie-openingen af te sluiten.
Het is verboden het apparaat te wijzigen.
Het is verboden om beschermende onderdelen van het apparaat te verwijderen.
Het is verboden om de unit bloot te stellen aan druppelend of spattend water.
Het is verboden om de units te installeren in de buurt van koude-/warmtebronnen.
Het is verboden de apparaten te installeren in de buurt van schadelijke gassen en stof.
Het is verboden de units te bevestigen aan ongeschikte oppervlakken.

Elektrocutiegevaar.

Gevaar voor vallen van de apparaten als het oppervlak waarop ze geïnstalleerd zijn instort of wegens een verkeerde installatie.
Verwijder de spanning alvorens werkzaamheden aan de installatie te verrichten.
De aansturing op afstand kan persoonlijk letsel of materiële schade veroorzaken.

Opgelet: laat de installatie, de configuratie, de inbedrijfstelling en het onderhoud uitsluitend verrichten door gekwalificeerd personeel.
Controleer of de installatie aan de muur correct is verricht in overeenstemming met de installatieaanwijzingen.
Controleer of de installatie aan de muur overeenstemt met de toepasselijke normen.
Sluit de voedingskabels aan volgens de aanwijzingen.
Gebruik uitsluitend de artikelen die in de technische specificaties zijn gegeven voor de eventuele uitbreiding van de installatie.

Advertências e direitos do consumidor

Ler atentamente antes do uso e guardar para qualquer futura referência.

Proibição de tocar as unidades com as mãos molhadas.
Proibição da utilização de produtos de limpeza líquidos ou aerossóis.
Proibição de obstruir as aberturas de ventilação.
Proibição de alterar os dispositivos.
Proibição de remover peças de proteção dos dispositivos.
Proibição de expor a unidade a gotejamento ou respingos de água.
Proibição de instalar as unidades em proximidade de fontes de calor / frio.
Proibição de instalar as unidades em proximidade de gases nocivos e pós
Proibição de fixação das unidades sobre superfícies não adequadas.

Perigo de choque eléctrico.

Risco de queda dos dispositivos, devido a desabamento da superfície em que estão instalados ou instalação inadequada.
Tirar a alimentação elétrica antes de qualquer intervenção sobre a instalação.
O acionamento à distância pode causar danos às pessoas ou aos bens.

Atenção: as operações de instalação, configuração, colocação em serviço e manutenção devem ser realizadas exclusivamente por pessoal qualificado.
Certificar-se de que a instalação de parede seja realizada corretamente conforme as instruções de instalação.
Certificar-se de que a instalação da unidade esteja em conformidade com as normas vigentes.
Conectar os cabos de alimentação de acordo com as prescrições.
Face a eventuais extensões de instalações utilizar exclusivamente os artigos listados nas especificações técnicas.

تنبيهات وحقوق المستهلك

قم بقراءتها بعناية قبل الاستخدام. والاحتفاظ بها للرجوع إليها في المستقبل.

ممنوع لمس الوحدات بأيدي مُبلل
ممنوع استخدام منظفات سائلة أو آيروسول.
ممنوع سدّ فتحات التهوية.
ممنوع إدخال تعديلات بالأجهزة.
ممنوع إزالة أجزاء الحماية عن الأجهزة.
ممنوع تعريض الوحدة إلى قطرات أو رذاذ المياه.
ممنوع تركيب الوحدات على مقربة من مصادر الحرارة/ البرودة.
ممنوع تركيب الوحدات على مقربة من غازات ضارة وأتربة.
ممنوع تثبيت الوحدات على أسطح غير مناسبة.

خطر الصدمة الكهربائية

خطر سقوط الأجهزة بسبب سقوط السطح الذي تم تركيبها عليه أو القيام بتركيب غير صحيح.
افصل التغذية قبل كل عملية تدخل بالمنظومة.
يمكن أن يتسبب التشغيل عن بعد في حدوث أضرار للأشخاص والأشياء.

تنبيه: يجب أن تتم عمليات التركيب. الإعداد. التشغيل. والصيانة حصريًا بواسطة موظفين مؤهلين
تحقق من أن التركيب بالحائط قد تم بشكل صحيح وفقًا لتعليمات التركيب.
تحقق من أن تركيب الوحدة متوافق مع اللوائح السارية.
قم بتوصيل كابلات التغذية وفقًا للإرشادات.
بالنسبة لعمليات توسع المنظومة. استخدم فقط العناصر المُشار إليها في المواصفات الفنية.

- Il fabbricante, BTicino S.p.A., dichiara che il tipo di apparecchiatura radio **Notte&Giorno wireless** art. **JB/JG/JW4574CWG** è conforme alla direttiva 2014/53/UE. Il testo completo della dichiarazione di conformità UE è disponibile al seguente indirizzo Internet: www.legrand.com/ecatalogue
- *Hereby, BTicino S.p.A., declares that the radio equipment type **WakeUp/Sleep wireless switch** item **JB/JG/JW4574CWG** is in compliance with Directive 2014/53/EU. The full text of the EU declaration of conformity is available at the following internet address: www.legrand.com/ecatalogue*